Contact presse
Agence Ricochets
Tél.: 01 56 54 29 39
info@ricochets.fr
www.ricochets.fr

WICONA®
LES TECHNOLOGIES DE VOS IDÉES

Information presse

Wicona à Batimat 2011

Stand E44

Sommaire

A Le stand

B Un bâtiment certifié Minergie-P

1-2 • Cabane Monte Rosa

C Nouvelles solutions aluminium 65 mm

3-4 • Wicline 65, fenêtres et portes-fenêtres

5-6 • Wicslide 65, coulissants

D Des progiciels de conception et de simulation énergétique

7 • Wictop Genius

8-9 • Wicona 3D Master

E Légendes des illustrations

BATIMAT®

WICONA®
LES TECHNOLOGIES DE VOS IDÉES

Information presse

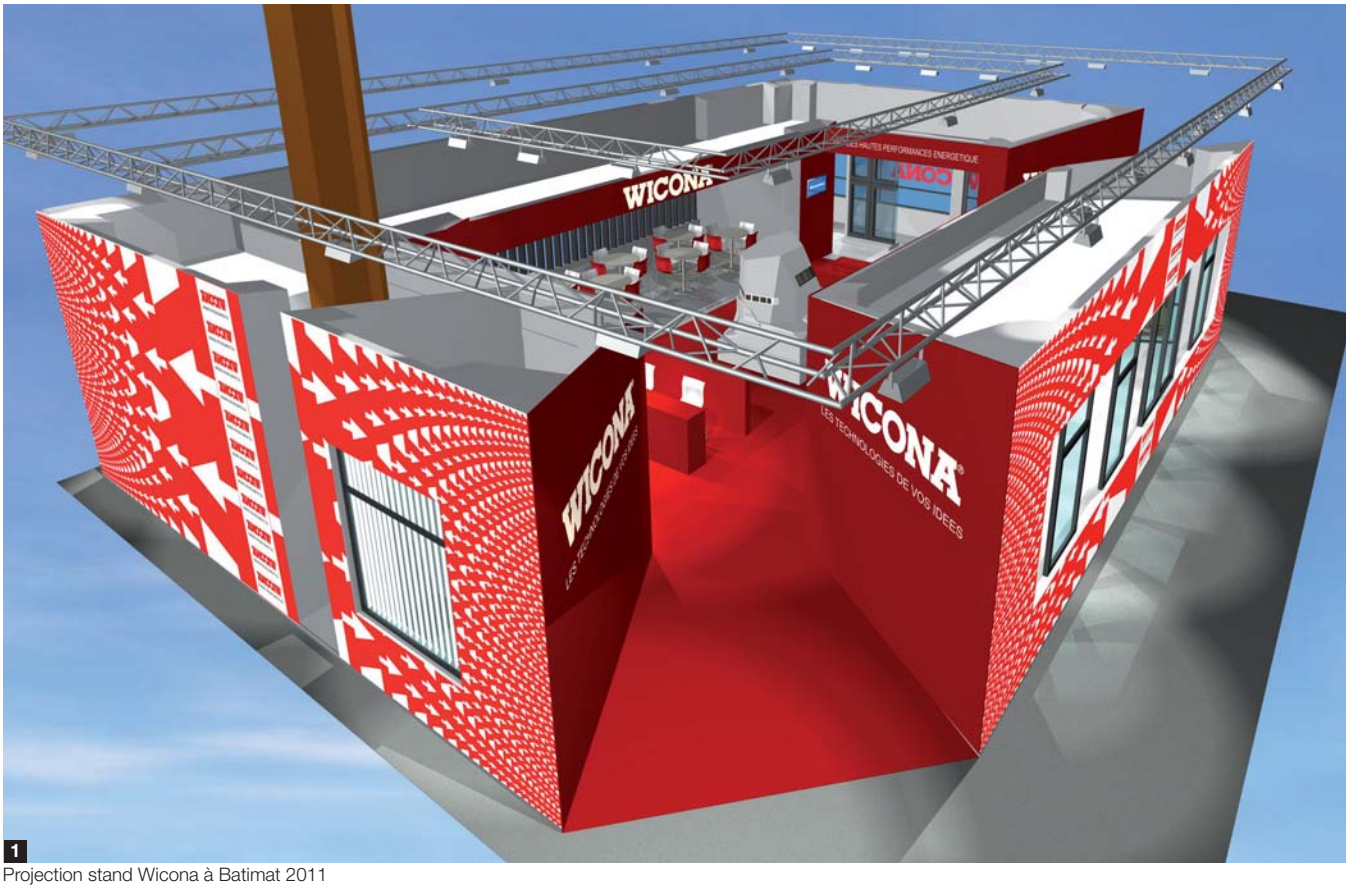

1
Projection stand Wicona à Batimat 2011

Fruit d'une collaboration rapprochée entre les organisations France et Allemagne, la conception du stand Wicona présenté à Batimat 2011 est directement issue du stand élaboré par Wicona pour le Salon Bau 2011 (Munich).
Wicona démontre ainsi sa volonté de communiquer d'une seule voix, non seulement par une conception exploitée dans différents salons internationaux, mais également par la signature de la marque déclinée dans 7 langues et déployée sur le pourtour du stand.

L'architecture déclinée par Berrel Krautler affiche un ensemble de bâtiments à l'intérieur desquels les «technologies» Wicona sont présentées.
La transparence offerte par les ouvertures des façades et menuiseries laisse deviner les «idées» créatrices et invite à emprunter le tapis rouge des allées des deux grandes ouvertures.

Dans un premier temps, l'œil est attiré par le projet du Mont Rose, fidèle et impressionnante maquette du refuge éponyme, puis par les idées mises en œuvre en périphérie du stand : façades, portes, fenêtres et portes-fenêtres, coulissants.
Les détails techniques sont révélés par des angles techniques des produits.

2
Wicona à Bau 2011

Enfin, la capacité de Wicona à traiter des projets spéciaux d'envergure est illustrée par une présentation de différents dossiers.
Une multitude de flèches blanches habillent et décorent l'extérieur du stand, les flèches du W du logo Wicona. Elles indiquent le trajet à suivre pour découvrir les technologies de la marque.
Le stand offre aux visiteurs un lieu de rencontre au design unique, original et étonnant.

Le refuge du Mont Rose

Un bâtiment en autarcie au cœur du massif Alpin

3

Refuge sous certification Minergie-P-Certificat VS-013-P.
Consomation et énergie primaire<30 kW/h/m²

La nouvelle cabane du Mont Rose est implantée à une altitude 2883 mètres, à proximité de Zermatt (Alpes Suisse dans le canton du Valais). Elle remplace l'ancien refuge du même nom et permet d'accueillir 120 personnes. Cette nouvelle construction est un objet architectural exceptionnel, respectueuse de l'environnement et du développement durable, elle couvre ses besoins en énergie à 90 % de manière autonome avec des solutions intégrées en matière de ressources d'énergie et d'eau.

Ce bâtiment High Tech, à l'architecture futuriste, situé au pied du Mont Rose, témoigne d'un projet commun à l'Ecole Polytechnique de Zurich (ETH) et au Club Alpin Suisse. Sa réalisation a été rendue possible d'un point de vue financier par des donateurs et des sponsors d'une grande générosité. De nombreux étudiants ont également participé à ce projet réalisé à l'occasion du 150 ème anniversaire de la fondation ETH Zurich.

Ce bâtiment qui rayonne et domine le glacier du Gorner sert non seulement de refuge aux alpinistes mais également de laboratoire de recherche technique et scientifique, il constitue une œuvre écologique pionnière.

L'architecture unique du nouveau refuge du Mont Rose évoque un cristal couvert d'un revêtement métallique et de panneaux photovoltaïques intégrés, orné d'un bandeau vitré en forme de spirale tel un collier de perles. Il représente un élément particulier et marque le parcours de l'escalier à l'intérieur du bâtiment.

Le Mont Rose incarne la stratégie de recherche dans le domaine de l'énergie pratiquée à l'ETH Zurich, laquelle aborde avec sérieux les problèmes imminents que posent le changement climatique et le gaspillage des ressources naturelles. Si la méthodologie s'appuie sur trois piliers Efficacité – Energie renouvelable – Electrification, il faut noter que le refuge fonctionne en quasi autarcie.

La production d'eau est assurée par de la neige fondue stockée dans une cavité creusée dans le rocher, d'une contenance de 200 mètres cubes, cavité implantée 40 m en contre-haut. La pente naturelle garantit la pression nécessaire sans besoin de recourir à une installation de pompage dispendieuse en énergie.

4

Le traitement des eaux usées dans une station d'épuration interne, lesquelles servent une fois décantées à alimenter les chasses d'eau.

La production d'électricité est produite par 100 modules photovoltaïques intégrés dans 122 m² la façade aluminium brut WICTEC 50 aspect VEC.

Cette production couvre 90% des besoins en électricité du refuge, les autres 10% sont assurés par 24 collecteurs solaires thermiques à haut rendement pour produire l'alimentation en eau chaude.

WICTEC 50 aspect VEC

- Montants et Traverses 50 mm – capot plat aspect VEC.
- Ventilation arrière de 30 mm entre façade photovoltaïque et toiture isolée.
- Modules photovoltaïques à cellules monocristallines de dernière génération (16 056Wp de rendement nominal), dimensions spéciales, verre isolant feuilleté sécurisé, émaillé noir, 14 mm.

Le refuge du Mont Rose est orné d'un bandeau vitré en forme de spirale tel un collier de perles. Un bandeau aluminium de 128 m² de façade WICTEC 50 HI avec des fenêtres WICLINE 75 HI intégrées.

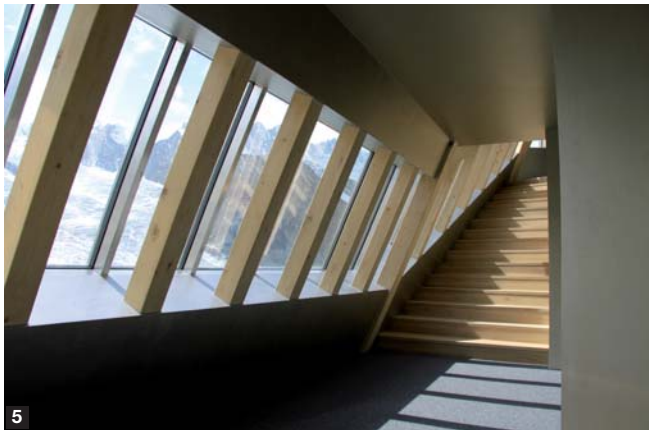

5

6

WICTEC 50HI

- Façade aluminium brut multidirectionnelle WICTEC 50 HI (Haute Isolation) avec protection feu (PV pare flammes E30).
- Montants et Traverses 50 mm – Capot aluminium 20 mm avec renfort acier feu
- Gestion multi-angulaires par joints et montants rotules (brevet Wicona)
- Intercalaires mousse cellulaire HI (Haute Isolation) Renfort protection feu dans les montants.

- Ucw Façade : 1.2 W/m².K avec triple vitrage 44 mm – valeur Ug : 0.7 W/m².K
- Facteur solaire Sg : 0.27 à 0.50 selon orientation

- Teste de résistance à l'incendie du bandeau façade avec triple vitrage
- Pare flammes 30 minutes (E30) – passage de flammes après 50 minutes.
- Essais et PV à l'EMPA (laboratoire Fédéral d'essai des matériaux) de Dübendorf

WICLINE 75HI

- Intégration en façade de fenêtres aluminium brut Wicline 75 HI (Haute Isolation)
- Dormant à rupture de pont thermique 75 mm et Ouvrant à rupture de pont thermique 85 mm
- Joint central cellulaire, bande isolante HI sur ouvrant.
- Uw Fenêtre: 0.9 W/m².K avec triple vitrage 44 mm – valeur Ug : 0.5 W/m².K
- Facteur solaire Sg : 0.27 à 0.50 selon orientation

Wicona, précurseur et spécialiste incontournable des projets et solutions à hautes performances énergétiques, affiche ici sa capacité à s'adapter à des conditions extrêmes.

Découvrez sur le stand Wicona à Batimat, la maquette de ce refuge présenté précédemment au Pavillon Suisse de l'exposition Universelle de Shangaï.

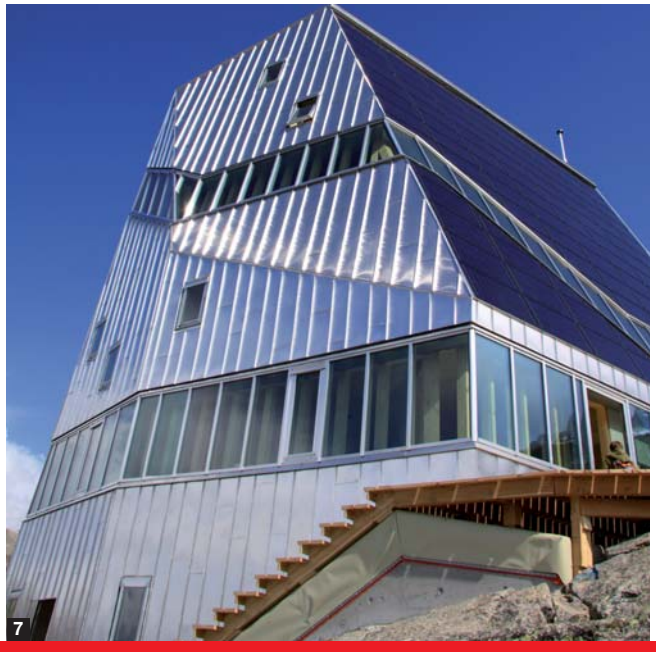

7

Wicline 65 de Wicona, la performance évolutive

Premières nées de la gamme 65 mm de Wicona, les fenêtres et portes-fenêtres Wicline 65 sont conçues pour répondre aux exigences d'une nouvelle génération de bâtiments, plus intelligents, plus économes en énergie.

8

Les façades Ouest expriment par leurs matériaux et teintes la transition de la mine vers les technologies nouvelles

Fruit de l'expertise et du savoir-faire Wicona

Fidèle à sa réputation, Wicona a fait appel à toute son expertise et sa technique pour développer la gamme Wicline 65 : une gamme complète et adaptée aux besoins d'un marché en évolution.
L'offre se compose de deux grandes familles : ouvrant visible et ouvrant caché. Les deux sont compatibles entre elles et affichent de hautes performances thermiques (jusqu'à Uw = 1,0), acoustiques et dimensionnelles.

Une offre dimensionnelle qui satisfera les plus exigeants

Le dormant de 65 mm de profondeur Wicona entre sur le marché.
Il autorise une multitude d'applications et des châssis de grandes dimensions (L maximale : 1 600 mm - H. maximale : 2 500 mm). Deux versions de quincaillerie sont disponibles : une à ferrage visible admettant un poids maximum de 130 kg (option 200 kg) et une autre à ferrage caché pour un poids maximum de 160 kg en ouvrant visible et de 110 kg en ouvrant caché.
Une solution adaptée à l'isolation thermique par l'extérieur (ITE) qui supprime les déperditions énergétiques de l'enveloppe du bâtiment est également disponible : elle convient aux enduits minces jusqu'à 200 mm et aux bardages ventilés jusqu'à 400 mm.

Pour répondre au plus près aux différents niveaux de performances :

Ouvrant visible, 3 niveaux de performances :

Pour un châssis porte fenêtre 1 vantail L 1 250 x H 1 480 avec swisspacer inox

Thermique :

- Wicline 65 :
  - Uw = 1,6 W/m².K (avec double vitrage Ug = 1,1 W/m².K)
- Wicline 65 HI :
  - Uw = 1,4 W/m².K (avec double vitrage Ug = 1,1 W/m².K)
  - Uw = 1,0 W/m².K (avec triple vitrage Ug = 0,6 W/m².K)
- Wicline 65 HI plus :
  - Uw = 1,3 W/m².K (avec double vitrage Ug = 1,1 W/m².K)
  - Uw = 0,9 W/m².K (avec triple vitrage Ug = 0,6 W/m².K)

9

Ouvrant visible Wicline 65 HI

Acoustique :

- Wicline 65 : 35, 38 et 40 dB
- Wicline 65 HI et Wicline 65 HI plus : 35, 41 et 43 dB

Essais A.E.V. :

- Wicline 65 : A*4 - E*9A - V*C4 Fenêtre 1 vantail L 1 400 x H 2 000 mm
- Wicline 65 HI et Wicline 65 HI plus : A*4 - E*1 050 - V*C5 (Fenêtre 1 vantail L 1 550 x H 2 300 mm)

Ouvrant caché, 2 niveaux de performances :

Pour un châssis porte-fenêtre

Thermique :

- Wicline 65 :
  - Uw = 1,5 W/m².K (avec double vitrage Ug = 1,1 W/m².K)
- Wicline 65 HI :
  - Uw = 1,3 W/m².K (avec double vitrage Ug = 1,1 W/m².K)

Acoustique :

- Wicline 65 et Wicline 65 HI : 35, 38 et 40 dB

Essais A.E.V. :

- Wicline 65 : A*4 - E*900 - V*C4 (Fenêtre 1 vantail L 1 400 x H 1 600 mm)
- Wicline 65 HI : A*4 - E*1 050 - V*C5 (Fenêtre 1 vantail L 1 250 x H 1 750 mm)

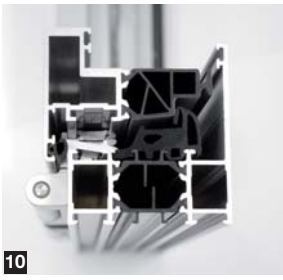

10

Ouvrant caché Wicline 65 HI

En plus de ses caractéristiques techniques remarquables, l'offre Wicline 65 propose des esthétiques variées.
Elle existe en versions ouvrant visible et ouvrant caché, et propose aussi différentes options en termes de drainage et de design.
Les deux versions sont disponibles en drainage caché et drainage visible. Elles présentent toutes deux un design carré et lisse, et un second plus arrondi, à pan coupé ou galbé.
La bicoloration est possible sur l'ensemble de l'offre Wicline 65.

Une fabrication toujours plus simple, encore plus propre !

A travers cette nouvelle offre, Wicona a choisi de proposer à ses clients des produits plus simples à fabriquer et à assembler.

Wicline 65 est en conformité avec le DTU 36.5, qui réduit le nombre de manipulations sur le chantier.

Les raccords de traverse sont livrés avec vis prémontées. Ils se positionnent de face et sont dotés d'un canal d'injection qui permet d'utiliser quatre fois moins de colle et d'éviter de fastidieux nettoyages. Eco-conçues, les équerres moulées injectables permettent elles aussi de réduire par quatre la quantité de colle utilisée.

La quincaillerie a elle aussi été pensée pour optimiser le temps de montage. L'opérateur n'a plus besoin de calculer et de tracer la position des quincailleries.
Les quincailleries de la Wicline 65 obtiennent un résultat de classe 4 au test de résistance au brouillard salin et permettent à cette gamme d'être préconisée sur les projets situés dans les atmosphères agressives (bord de mer).

Une solution règlementaire pour l'accessibilité des personnes à mobilité réduites (PMR)

Un seuil PMR a été développé pour les deux versions ouvrant visible et ouvrant caché. Avec une hauteur de 20 mm, il est également qualifié pour répondre aux attentes en terme de performances avec une classe à l'eau de E*5A sur une porte-fenêtre 2 vantaux et une classe 1 à l'effort de manœuvre.
Le drainage du seuil PMR ainsi que sa fixation au sol par une interface isolante non percée lui permettent d'être conforme au nouveau DTU 36,5.

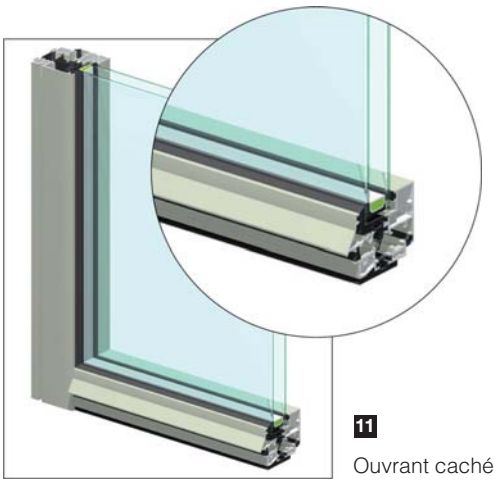

11 Ouvrant caché

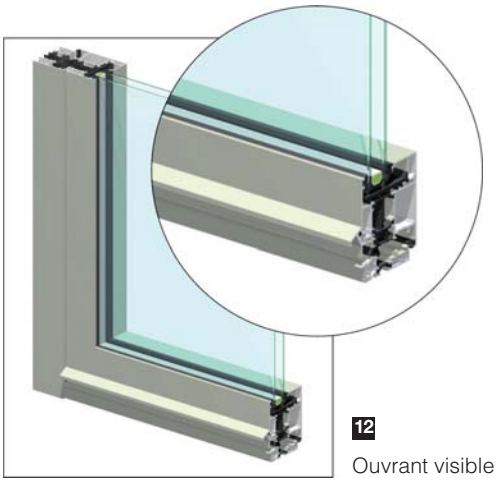

12 Ouvrant visible

Les + de Wicline 65 ouvrant visible

- 3 niveaux de performances thermiques
  Wicline 65
  Wicline 65 HI
  Wicline 65 HI plus
- 1 solution PMR
- Fenêtres et porte-fenêtres grandes dimensions
  H maxi 2 500 x L maxi 1 600 mm

Les + de Wicline 65 ouvrant caché

- 2 niveaux de performances thermiques
  Wicline 65
  Wicline 65 HI
- 1 solution PMR
- Quincailleries cachées (en option)

Wicslide 65, dimensions et performances

La nouvelle gamme de fenêtres et baies coulissantes en aluminium à rupture de pont thermique, affiche des performances thermiques, acoustiques et dimensionnelles très élevées et offre une multitude de possibilités d'adaptation. Elle répond ainsi aux nouvelles exigences des bâtiments à haute performance énergétique.

13

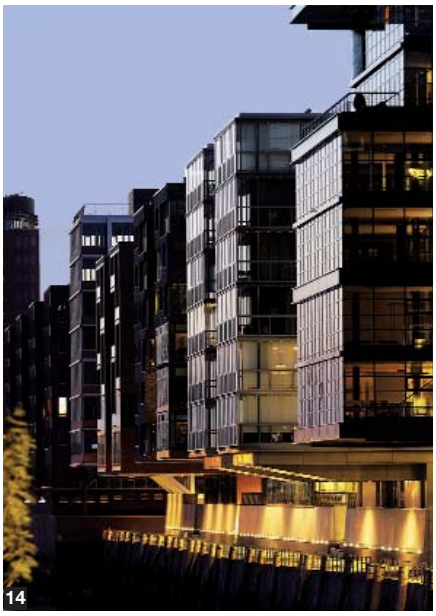
14

Toute l'expertise de Wicona au service de performances exceptionnelles et d'exigences maximales

La gamme de fenêtres et baies coulissantes Wicslide 65 est un concentré du savoir-faire de Wicona et donne une grande liberté dans la conception des bâtiments. Différents design de dormants et d'ouvrants, combinaisons multiples de vantaux, châssis de grandes dimensions, bicoloration autant d'avantages alliés aux performances thermiques, qui font de Wicslide 65 la solution idéale pour répondre aux différentes attentes du marché.
La gamme comprend des ouvrants de 24 mm et 32 mm au design galbé ou carré, des dormants coupe d'onglet (pour les dormants 2 ou 3 rails, drainage visible ou caché) et des dormants coupe droite (pour les dormants 2 rails, drainage caché).
L'ensemble des châssis de la gamme Wicslide 65 peut être équipé d'un seuil pour les personnes à mobilité réduite (PMR), en neuf comme en rénovation. La fixation se fait alors par vis et pièces ponctuelles, sans modification du système de drainage. Ce seuil est conforme à la loi du 11/02/2005 sur l'accessibilité du bâti.
Une solution adaptée à l'isolation thermique par l'extérieur (ITE) qui supprime les déperditions énergétiques de l'enveloppe du bâtiment est également disponible : elle convient aux enduits minces jusqu'à 200 mm et aux bardages ventilés jusqu'à 400 mm.

- Grandes dimensions : L 1500 mm x H 2500 mm par vantail
- Thermique : Châssis 2 vantaux L 2300 x H 2180 mm : Uw <1.5 W/m2.K (avec Ug=1,0)
- Acoustique : Châssis 2 vantaux L 1848 x H 2180 mm, dormant périmétral avec double vitrage 44,2S/14/8 : RA,tr = 35 dB
- Essai A.E.V. : A*4 - E*7A - V*A3 sur châssis L 2400 mm x H 2150 mm

Principales caractéristiques

Dormant 65 mm avec double barrette polyamide 30 mm (PA 6.6)
Design des ouvrants au choix (montants centraux et latéraux) :

Carré ou Galbé

Ouvrant disponible

- 24 mm avec prises de volume de 11 et 24 mm (joint gris option sur 24 mm)
- 32 mm avec prises de volume de 24, 28 et 32 mm (joint gris option sur 32 mm)

Poids maximal par vantail : 220 kg

Assemblage des dormants (par goupillage, vissage ou sertissage)

- Coupe droite (drainage caché)
- Coupe d'onglet (drainage visible ou caché)

Bicoloration possible avec capot aluminium (brevet Wicona)

Wicona est le premier gammiste à proposer l'entre rail de la même couleur que les dormants, ce qui confère à Wicslide 65 un avantage esthétique indéniable.

15

16

Modularité et performances

Les ouvrants 24 et 32 mm atteignent des performances thermique et acoustique maximales. Sur l'aspect Retard à l'effraction, un premier niveau est atteint avec double vitrage SP10 et fermeture 3 points. La rupture de pont thermique est obtenue par des barrettes en polyamide armé fibre de verre et c'est un joint brosse (gris ou noir) double barrière avec lame centrale fine seal qui assure l'étanchéité. Possibilité de placer un joint TPE noir ou gris qui, en plus de l'enjeu esthétique, améliore l'étanchéité à l'air (E4) et l'eau (E 8).
Les dormants coupe d'onglet sont conçus pour les profilés 2 ou 3 rails périphériques tubulaires avec des modules de 65 mm (2 rails) ou 118 mm (3 rails) à rupture de pont thermique avec ou sans recueil d'eau.
Quant aux dormants coupe droite, c'est la solution 2 rails : profilés traverses et montants dormants en coupe droite 65 mm, à drainage caché, la rupture de pont thermique étant assurée par une double barrette en polyamide. Une solution coupe droite est disponible pour le dormant 2 rails, permettant d'améliorer le clair de vitrage sur ce type de châssis. Cette solution présente un positionnement prix attractif et économique.
Pose en neuf ou en rénovation, pose de type structure bois ou mono mur, les solutions Wicslide 65 conviennent à toutes les configurations de bâti.

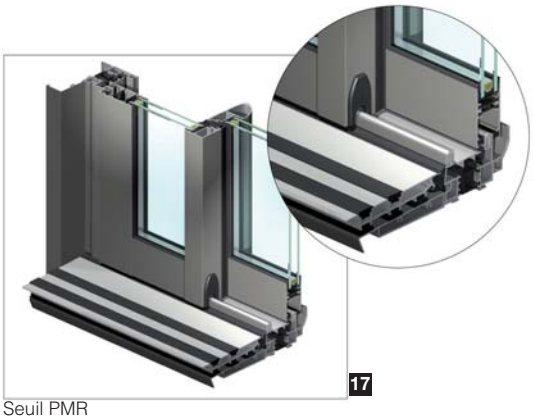
17
Seuil PMR

18
Coulissant 2 rails drainage caché

Les + de Wicslide 65

- Deux ouvrants : 24 et 32 mm
- Seuil pour personnes à mobilité réduite (PMR)
- Châssis traditionnel dans sa conception optimisé pour des performances élevées
- Châssis de grandes dimensions (L 1500 mm x H 2500 mm) charge maxi 220 kg
- Drainages apparents ou cachés
- Coloration et bicoloration possible sur un large choix de dormants et d'ouvrants
- Design des poignées allié à l'esthétisme des ouvrants carrés et galbés

WICTOP GENIUS, le progiciel de chiffrage et d'études techniques dernière génération

Rapidité, simplicité, efficacité.

WICONA perfectionne WICTOP 3D, son logiciel dédié à la conception de menuiseries métalliques. La nouvelle version baptisée WICTOP Genius marque une étape importante dans l'évolution du logiciel. Elle intègre des fonctionnalités inédites et une excellente ergonomie pour simplifier son utilisation.

19

Une ergonomie optimisée

Comme le montre son interface entièrement repensée, WICTOP Genius s'appuie sur les visuels, en favorisant par exemple les icônes aux menus. Cette approche basée sur le graphisme permet un accès direct aux différentes fonctionnalités.

Une utilisation simplifiée

Wictop Genius bénéficie désormais d'une interface graphique de type Windows pour le tri et le classement des données. Elle vient compléter l'affichage actuel sous forme de liste et permet un meilleur aperçu général.
Autre nouveauté : les projets peuvent être sous-divisés en lots (ex : parties des bâtiments).
Dès l'ouverture, WICTOP Genius présente un affichage riche en informations. Ainsi, les utilisateurs peuvent en quelques clics accéder aux données recherchées.

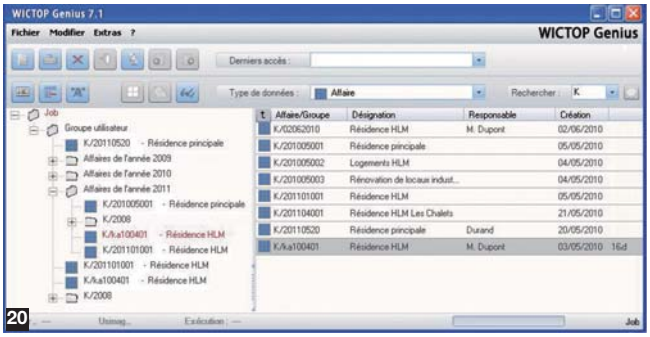

20

L'intégration des évolutions produits

WICTOP Genius prend en compte les dernières évolutions des gammes à Haute Performance Energétique Wicona et s'enrichit des offres fenêtres Wicline 65 et coulissants Wicslide 65.

Des temps d'étude réduits

Le volet 2D du logiciel est plus facile à gérer et les temps de réalisation ont été raccourcis. Les paramétrages peuvent être réalisés dès le chargement du modèle. Les constructions ne contenant qu'un seul remplissage peuvent maintenant être modifiées avec la saisie rapide, et les choix techniques sont plus rapides à mettre en œuvre.

De nouvelles fonctionnalités

Une grande variété de nouveaux cas techniques sont possibles, notamment les châssis à montant inclinés (triangles, trapèzes, etc.) et les murs-rideaux à facettes ou en angles.

Cette nouvelle version intègre :

- le calcul de la performance thermique et du facteur solaire
- la vérification du dimensionnement des profilés
- les fiches de déclaration environnementale du produit
- l'attestation et les étiquettes pour le marquage CE

Pour finir, elle propose l'édition d'une fiche de coût fournisseur ainsi qu'une nouvelle interface d'impression des devis.

Un principe de fonctionnement conservé

Son approche pragmatique, appréciée par les utilisateurs, fait de WICTOP un des leaders sur le marché des logiciels professionnels. Son principe de fonctionnement, orienté solutions, a été pleinement respecté dans le développement de la nouvelle version WICTOP Genius. Toutes les innovations du logiciel sont basées sur les suggestions et les souhaits des utilisateurs.

Ajoutés à ces nouvelles fonctionnalités, on retrouve dans cette nouvelle version tous les composants essentiels de Wictop : le calcul des devis, le besoin matière, l'optimisation de la mise en barre, la mise en plan, les coupes techniques, la création de commandes, les données d'usinage.

Wicona 3D Master : progiciel de simulation énergétique des bâtiments

Depuis de nombreuses années, Wicona s'attache à préserver les ressources naturelles, à réduire ses émissions de CO_2 et ses déchets. Spécialiste des systèmes constructifs en aluminium, Wicona développe des technologies afin de rendre possible une nouvelle génération de bâtiments plus intelligents, plus économes en énergie et plus faciles à vivre. Dans cette démarche écologique, Wicona propose le logiciel Wicona 3D Master.

Un outil pour répondre à la Règlementation Thermique 2012

En 2012, la nouvelle règlementation thermique (RT) imposera aux bâtiments neufs publics et privés du secteur tertiaire de nouveaux objectifs pour réduire les consommations énergétiques.
Pour répondre à ces nouvelles exigences et aider à la conception des bâtiments bioclimatiques, Wicona propose Wicona 3D Master : le nouveau logiciel de simulation énergétique.

Un outil pour l'ensemble des acteurs du bâtiment

Il accompagne au quotidien et de manière pédagogique :

- les menuisiers aluminium
- les maîtres d'œuvre
- les architectes
- les maîtres d'ouvrage
- les entreprises du bâtiment
- les partenaires industriels

21

pour la mise en œuvre de cette nouvelle règlementation.
Par son ergonomie, Wicona 3D Master apparaît comme un outil simple, interactif et convivial. Les utilisateurs peuvent importer directement sur Wicona 3D Master les esquisses réalisées avec leurs logiciels de dessins habituels.

Un outil d'aide à la conception bioclimatique

Wicona 3D Master calcule en temps réel les 5 indicateurs de consommation énergétique : le chauffage, la climatisation, l'eau chaude sanitaire, l'éclairage et la ventilation.
Les utilisateurs peuvent dès lors maîtriser parfaitement la consommation énergétique de leurs bâtiments et ce à toutes les étapes de leurs projets.

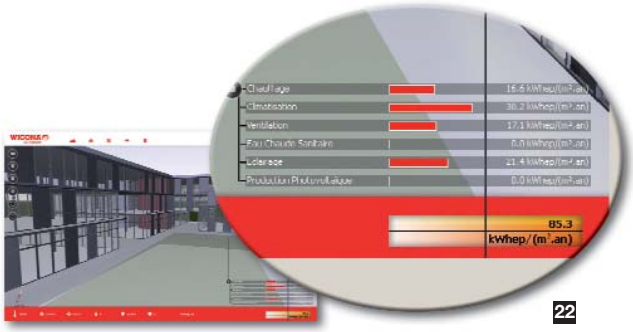

22

Wicona 3D Master propose une bibliothèque complète des systèmes constructifs et l'ensemble de l'offre Wicona, ainsi que la garantie d'une combinaison réussie entre intelligence créative et confort.

Pour respecter au mieux ces exigences et aider les utilisateurs dans leur conception bioclimatique, Wicona 3D Master leur offre la liberté de faire varier comme ils le souhaitent les 6 paramètres de construction soit :

- **L'intégration** dans le site et l'orientation du bâtiment

Les utilisateurs peuvent mesurer instantanément l'impact de l'orientation et de l'environnement sur les consommations énergétiques de leurs projets.
Les résultats varient en temps réel en fonction du climat, des masques urbains et végétaux.

- **La compacité**

Avec Wicona 3D Master, les utilisateurs évaluent rapidement les différentes formes du bâtiment et l'impact de la compacité sur le bilan bioclimatique global.

- **Le niveau d'isolation**

En fonction du climat, Wicona 3D Master laisse la possibilité aux utilisateurs de faire varier le type d'isolation, à l'intérieur comme à l'extérieur et de choisir le niveau optimal.

- **La ventilation** et l'étanchéité à l'air de l'enveloppe du bâtiment. Il est possible de définit le niveau d'étanchéité à l'air du bâtiment et les différents systèmes de ventilation.
- **La lumière naturelle**
Wicona 3D Master permet en quelques clics d'optimiser l'implantation des ouvertures et de réduire ainsi les consommations de chauffage, de climatisation et d'éclairage. Ajouter une surface vitrée en optimisant sa dimension et son emplacement peut avoir un impact très positif sur le bilan énergétique global.
- **Les apports solaires**
Pour optimiser l'éclairage naturel et les apports solaires quelle que soit la saison, les utilisateurs peuvent rapporter des brise-soleil en faisant varier l'espacement, la profondeur et l'orientation des lames.

Wicona 3D Master permet ainsi à ses utilisateurs de mieux gérer la forte interaction existante entre ces 6 paramètres.

Wicona 3D Master propose une bibliothèque complète des systèmes constructifs et l'ensemble de l'offre Wicona, ainsi que la garantie d'une combinaison réussie entre intelligence créative et confort.

Un outil d'aide à la décision

Intégrés et réalisés en temps réel dès le début de la conception, les calculs thermiques sont synthétisés par Wicona 3D Master, sous la forme de deux documents principaux : le bilan énergétique global et le bilan d'éclairage. Grâce à ces bilans, l'utilisateur valide ses choix techniques et architecturaux et les justifie plus facilement.
Véritable outil de collaboration : Wicona 3D Master permet à l'ensemble des acteurs du bâtiment de travailler ensemble sur une même base et ainsi de mieux se comprendre.

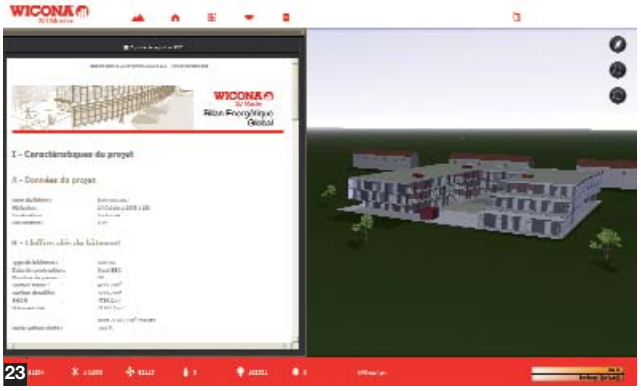

23

24

Les plus de Wicona 3D Master

Les architectes peuvent :
- **préserver** leur crédibilité en assurant une bonne performance énergétique, et valider en temps réel la pertinence de leurs choix architecturaux
- **optimiser** en temps réel le placement et la dimension des surfaces vitrées (17 % minimum pour le logement)
- **valoriser** l'implantation des protections solaires pour le confort d'été
- **valider** leur projet.

Les menuisiers aluminium peuvent :
- **échanger** avec les architectes et les bureaux d'études plus simplement et rapidement
- **partager** leur expertise à travers du conseil (choix des menuiseries, des remplissages, et des protections solaires)
- **optimiser** les solutions techniques pour préserver les surfaces vitrées tout en maîtrisant le budget
- **argumenter** pour valoriser leur pertinence.

Avec Wicona 3D Master les différents métiers du bâtiment ont désormais toutes les clés en main pour réussir leurs projets bioclimatiques.

La puissance d'un groupe au service d'une marque

Avec plus de 23 000 salariés répartis dans 40 pays et plus de 3 millions de tonnes livrées dans le monde entier, Hydro est un des leaders mondiaux de la production d'aluminium. Hydro Building Systems France (HBSF) conçoit, produit et distribue des systèmes constructifs en aluminium à destination des professionnels du bâtiment. Wicona est une marque du groupe Hydro.

Le stand

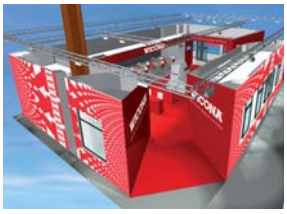
1. Le Stand Wicona Batimat 2011

2. Wicona à Bau 2011, Allemagne

Un bâtiment certifié Minergie-P

3. Vue aérienne
Cabane Mont Rose 1

4. Vue aérienne
Cabane Mont Rose 2

5. Vue intérieure du chalet

6. WICTEC 50HI

7. Le collier de perles

Wicline 65 fenêtres et portes-fenêtres

8. Immeuble
Artea à Liévin

9. Ouvrant visible 65 HI

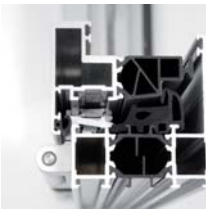
10. Ouvrant caché 65 HI

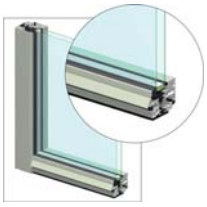
11. Zoom sur ouvrant
caché Wicline 65

12. Zoom sur ouvrant
visible Wicline 65

Wicslide 65 coulissants

13. Chantier Wicona - DR

14. Sandtorkai – Architecte ASP

15. Bicoloration entre
rails – brevet Wicona

17. Seuil PMR

18. Coulissant 2 rails
drainage caché

16. Chantier Wicona - DR

Wictop Genius

19. Genius – Ecran Accueil

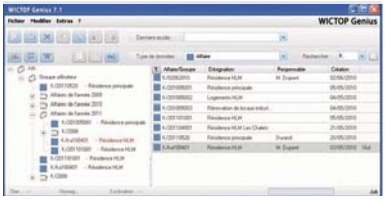
20. Genius – Nouvelle interface

Wicona 3D Master

21. Importation de fichier

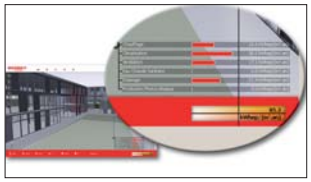
22. Lecture simultanée

23. Ecran 6

24. Ecran 7

www.wicona.fr - Texte et photos (format jpg 300 dpi)
téléchargeables sur le site : **www.ricochets.fr**
Mai 2011 – RIC 1104 252